見積参考資料

工事名　Ｒ７徳土　粟津港（松茂地区）　松・豊久　岸壁修繕工事（２）

◇経費情報◇

工種区分	構造物工事（港湾）
単価地区	徳島東部１
単価使用年月	令和 7年 8月
施工地域・工事場所	地方港湾（３）（一般交通の影響を受けない場合）
前金支出割合	補正を行わない
契約保証	金銭的保証
現場環境改善費	計上しない
週休２日確保工事に係る経費補正	4週8休以上

注意

「見積参考資料」は入札参加者の迅速で適正な工事費の見積りのための一資料であり、請負契約を拘束するものではない。

設計内訳書（本01）

工事名	Ｒ７徳土　粟津港（松茂地区）　松・豊久　岸壁修繕工事（２）	事業区分 工事区分	港湾整備 護岸･岸壁･物揚場

工事区分・工種・種別・細別	規格	単位	数量	単価	金額	数量・金額増減	摘要
護岸･岸壁･物揚場		式	1				
土工		式	1				
土工		式	1				
掘削		m3	582				単　1号
土砂等運搬		m3	582				単　2号
残土等処分		m3	582				単　3号
作業土工(床掘工)		式	1				
基面整正		m2	1,941				単　4号
舗装工		式	1				
ｺﾝｸﾘｰﾄ舗装工		式	1				
上層路盤		m2	1,936				単　5号
ｺﾝｸﾘｰﾄ舗装		m2	1,952				単　6号
縁部補強鉄筋		t	0.8				単　7号

設計内訳書（本01）

工事名	Ｒ７徳土　粟津港（松茂地区）　松・豊久　岸壁修繕工事（２）	事業区分 工事区分	港湾整備 護岸･岸壁･物揚場

工事区分・工種・種別・細別	規格	単位	数量	単価	金額	数量・金額増減	摘要
目地板		m2	29				単　8号
目地	収縮目地　施工幅4.85m	m	262				単　9号
目地	収縮目地　施工幅4.80m	m	130				単　10号
目地	縦施工目地	m	270				単　11号
構造物撤去工		式	1				
取壊し工		式	1				
舗装版破砕		m2	1,945				単　12号
殻運搬		m3	389				単　13号
殻処分		m3	389				単　14号
敷鉄板撤去		m2	477				単　15号
直接工事費		式	1				
共通仮設		式	1				
共通仮設費		式	1				

設計内訳書（本01）

工事名	Ｒ７徳土　粟津港（松茂地区）　松・豊久　岸壁修繕工事（２）	事業区分 工事区分	港湾整備 護岸･岸壁･物揚場

工事区分・工種・種別・細別	規格	単位	数量	単価	金額	数量・金額増減	摘要
技術管理費		式	1				
技術管理	土壌試験	式	1				内　1号
共通仮設費（率計上）		式	1				
純工事費		式	1				
現場管理費		式	1				
工事原価		式	1				
一般管理費等		式	1				
工事価格		式	1				
消費税額及び地方消費税額		式	1				
工事費計		式	1				

一式当り内訳書

単価使用年月	2025.08
歩掛適用年月	2025.08
労務費補正	1.000-0000　0.0

内　1号	技術管理	土壌試験	

名称・規格	条件	単位	数量	単価	金額	数量・金額増減	摘要
技術管理費		式	1				単　23号
合計							

1次単価表

単価使用年月	2025.08
歩掛適用年月	2025.08
労務費補正	1.000-0000　0.0

単　1号	掘削		単位	m3	単位数量	1	単価	
名称・規格		条件	単位	数量	単価	金額	摘要	
掘削		土砂,ｵｰﾌﾟﾝｶｯﾄ,無し,無し,5,000m3未満	m3	1				
合計								
単価							円／m3	

1次単価表

単価使用年月	2025.08
歩掛適用年月	2025.08
労務費補正	1.000-0000　0.0

単　2号	土砂等運搬		単位	m3	単位数量	1	単価	
名称・規格		条件	単位	数量	単価	金額	摘要	
土砂等運搬		標準,ﾊﾞｯｸﾎｳ山積0.8m3(平積0.6m3),土砂(岩塊･玉石混り土含む),無し,9.5km以下	m3	1				
合計								
単価							円／m3	

１次単価表

単価使用年月	2025.08
歩掛適用年月	2025.08
労務費補正	1.000-0000　0.0

単　3号	残土等処分		単位	m3	単位数量	1	単価	

名称・規格	条件	単位	数量	単価	金額	摘要
残土等処分		m3	1			
合計						
単価						円／m3

１次単価表

単価使用年月	2025.08
歩掛適用年月	2025.08
労務費補正	1.000-0000　0.0

単　4号	基面整正		単位	m2	単位数量	1	単価	

名称・規格	条件	単位	数量	単価	金額	摘要
基面整正		m2	1			
合計						
単価						円／m2

1次単価表

単価使用年月	2025.08
歩掛適用年月	2025.08
労務費補正	1.000-0000　0.0

単　5号	上層路盤		単位	m2	単位数量	1	単価	
名称・規格		条件	単位	数量	単価	金額	摘要	
路盤材敷均し転圧		ﾓｰﾀｸﾞﾚｰﾀﾞ方式,1936m2,387m3,再生粒度調整砕石,28%,2層	m2	1			単　16号	
合計								
単価							円／m2	

1次単価表

単価使用年月	2025.08
歩掛適用年月	2025.08
労務費補正	1.000-0000　0.0

単　6号	ｺﾝｸﾘｰﾄ舗装		単位	m2	単位数量	1	単価	
名称・規格		条件	単位	数量	単価	金額	摘要	
簡易機械舗設		1952m2,586m3,25cm以下,有り,1792m2,30cm以下	m2	1			単　17号	
合計								
単価							円／m2	

１次単価表

単価使用年月	2025.08
歩掛適用年月	2025.08
労務費補正	1.000-0000　0.0

単　7号	縁部補強鉄筋		単位	t	単位数量	1	単価	

名称・規格	条件	単位	数量	単価	金額	摘要
鉄筋ｺﾝｸﾘｰﾄ用棒鋼 SD345 D13		t	1			
合計						
単価						円／t

１次単価表

単価使用年月	2025.08
歩掛適用年月	2025.08
労務費補正	1.000-0000　0.0

単　8号	目地板		単位	m2	単位数量	1	単価	

名称・規格	条件	単位	数量	単価	金額	摘要
目地板	30m2以上,瀝青繊維質目地板t=10	m2	1			
合計						
単価						円／m2

1次単価表

単価使用年月	2025.08
歩掛適用年月	2025.08
労務費補正	1.000-0000　0.0

単　9号	目地	収縮目地　施工幅4.85m	単位	m	単位数量	100	単価	

名称・規格	条件	単位	数量	単価	金額	摘要
ｶｯﾀ工法収縮目地	目地充填材 加熱注入式､高弾性,50kg,無し,1042kg,247本,ﾌﾞﾚｰﾄﾞ径 20cm,1枚,有り,片側	m	100			単　18号
合計						
単価						円／m

1次単価表

単価使用年月	2025.08
歩掛適用年月	2025.08
労務費補正	1.000-0000　0.0

単　10号	目地	収縮目地　施工幅4.80m	単位	m	単位数量	100	単価	

名称・規格	条件	単位	数量	単価	金額	摘要
ｶｯﾀ工法収縮目地	目地充填材 加熱注入式､高弾性,50kg,無し,1066kg,271本,ﾌﾞﾚｰﾄﾞ径 20cm,1枚,有り,片側	m	100			単　19号
合計						
単価						円／m

1次単価表

単価使用年月	2025.08
歩掛適用年月	2025.08
労務費補正	1.000-0000　0.0

単　11号	目地	縦施工目地	単位	m	単位数量	100	単価	

名称・規格	条件	単位	数量	単価	金額	摘要
縦施工目地	目地充填材 加熱注入式、高弾性,50kg,無し,517kg,240本,ﾌﾞﾚｰﾄﾞ径 20cm,1枚,有り,片側	m	100			単　20号
合計						
単価						円／m

1次単価表

単価使用年月	2025.08
歩掛適用年月	2025.08
労務費補正	1.000-0000　0.0

単　12号	舗装版破砕		単位	m2	単位数量	1	単価	

名称・規格	条件	単位	数量	単価	金額	摘要
舗装版破砕	ｺﾝｸﾘｰﾄ舗装版,無し,不要,15cmを超え35cm以下,有り,全ての費用	m2	1			
合計						
単価						円／m2

1次単価表

単価使用年月	2025.08
歩掛適用年月	2025.08
労務費補正	1.000-0000　0.0

単　13号	殻運搬		単位	m3	単位数量	1	単価	

名称・規格	条件	単位	数量	単価	金額	摘要
殻運搬	ｺﾝｸﾘｰﾄ(鉄筋)構造物とりこわし,機械積込,無し,14.4km以下,全ての費用	m3	1			
合計						
単価						円／m3

1次単価表

単価使用年月	2025.08
歩掛適用年月	2025.08
労務費補正	1.000-0000　0.0

単　14号	殻処分		単位	m3	単位数量	1	単価	

名称・規格	条件	単位	数量	単価	金額	摘要
処分費(m3)		m3	1			単　21号
合計						
単価						円／m3

１次単価表

単価使用年月	2025.08
歩掛適用年月	2025.08
労務費補正	1.000-0000　0.0

単　15号	敷鉄板撤去		単位	m2	単位数量	1	単価	

名称・規格	条件	単位	数量	単価	金額	摘要
敷鉄板設置･撤去	撤去	m2	1			単　22号
合計						
単価						円／m2

２次単価表

単価使用年月	2025.08
歩掛適用年月	2025.08
労務費補正	1.000-0000　0.0

単　16号	路盤材敷均し転圧	ﾓｰﾀｸﾞﾚｰﾀﾞ方式,1936m2,387m3,再生粒度調整砕石,28%,2層	単位	m2	単位数量	1,000	単価	

名称・規格	条件	単位	数量	単価	金額	摘要
路盤材 各種		m3	255.87			
ﾓｰﾀｸﾞﾚｰﾀﾞ(排出ｶﾞｽ対策型) 3.1m	標準	日	1			単　24号
ﾀｲﾔﾛｰﾗ(排出ｶﾞｽ対策型) 8～20t	標準	日	1.6			単　25号
ﾛｰﾄﾞﾛｰﾗ(排出ｶﾞｽ対策型) ﾏｶﾀﾞﾑ 10t	標準	日	0.8			単　26号
普通作業員		人	6			
雑材料 全体の%		式	1			
合計						
単価						円／m2

２次単価表

単価使用年月	2025.08
歩掛適用年月	2025.08
労務費補正	1.000-0000　0.0

単　17号	簡易機械舗設	1952m2,586m3,25cm以下,有り,1792m2,30cm以下	単位	m2	単位数量	150	単価	

名称・規格	条件	単位	数量	単価	金額	摘要
ﾚﾃﾞｨｰﾐｸｽﾄｺﾝｸﾘｰﾄ 各種		m3	46.83			
鉄網		m2	144.59			
ｱｽﾌｧﾙﾄ乳剤 PK-3		L	153			
ｺﾝｸﾘｰﾄ簡易仕上機 3.5～5.0m		日	1			単　27号
土木一般世話役		人	1			
特殊作業員		人	5			
普通作業員		人	13			
雑材料 特定項目の%		式	1			
合計						
単価						円／m2

２次単価表

単価使用年月	2025.08
歩掛適用年月	2025.08
労務費補正	1.000-0000　0.0

単　18号	ｶｯﾀ工法収縮目地	目地充填材 加熱注入式、高弾性,50kg,無し,1042kg,247本,ﾌﾞﾚｰﾄﾞ径 20cm,1枚,有り,片側	単位	m	単位数量	100	単価	

名称・規格	条件	単位	数量	単価	金額	摘要
目地充填材 加熱注入式、高弾性		kg	63			
ﾁｪｱ及びｸﾛｽﾊﾞｰ		kg	1,042			
ｽﾘｯﾌﾟﾊﾞｰ 各種		本	247			
ｸﾚｰﾝ付ﾄﾗｯｸ 4t積 2t吊		日	0.3			単　28号
ｺﾝｸﾘｰﾄｶｯﾀ ﾌﾞﾚｰﾄﾞ径 20cm		日	1			単　29号
ｶｯﾀﾌﾞﾚｰﾄﾞ 径20cm		枚	0.31			
ｼﾞｮｲﾝﾄｼｰﾗ 100L型		日	0.4			単　30号
普通作業員		人	3.4			
雑材料 労務費の%		式	1			
合計						
単価						円／m

２次単価表

単価使用年月	2025.08
歩掛適用年月	2025.08
労務費補正	1.000-0000　0.0

単　19号	ｶｯﾀ工法収縮目地	目地充填材 加熱注入式、高弾性,50kg,無し,1066kg,271本,ﾌﾞﾚｰﾄﾞ径 20cm,1枚,有り,片側	単位	m	単位数量	100	単価	

名称・規格	条件	単位	数量	単価	金額	摘要
目地充填材 加熱注入式、高弾性		kg	63			
ﾁｪｱ及びｸﾛｽﾊﾞｰ		kg	1,066			
ｽﾘｯﾌﾟﾊﾞｰ 各種		本	271			
ｸﾚｰﾝ付ﾄﾗｯｸ 4t積 2t吊		日	0.3			単　28号
ｺﾝｸﾘｰﾄｶｯﾀ ﾌﾞﾚｰﾄﾞ径 20cm		日	1			単　29号
ｶｯﾀﾌﾞﾚｰﾄﾞ 径20cm		枚	0.31			
ｼﾞｮｲﾝﾄｼｰﾗ 100L型		日	0.4			単　30号
普通作業員		人	3.4			
雑材料 労務費の%		式	1			
合計						
単価						円／m

２次単価表

単価使用年月	2025.08
歩掛適用年月	2025.08
労務費補正	1.000-0000　0.0

単　20号	縦施工目地	目地充填材 加熱注入式、高弾性,50kg,無し,517kg,240本,ﾌﾞﾚｰﾄﾞ径 20cm,1枚,有り,片側	単位	m	単位数量	100	単価	

名称・規格	条件	単位	数量	単価	金額	摘要
目地充填材 加熱注入式、高弾性		kg	63			
ﾁｪｱ及びｸﾛｽﾊﾞｰ		kg	517			
ﾀｲﾊﾞｰ 各種		本	240			
ｸﾚｰﾝ付ﾄﾗｯｸ 4t積 2t吊		日	0.3			単　28号
ｺﾝｸﾘｰﾄｶｯﾀ ﾌﾞﾚｰﾄﾞ径 20cm		日	1			単　29号
ｶｯﾀﾌﾞﾚｰﾄﾞ 径20cm		枚	0.31			
ｼﾞｮｲﾝﾄｼｰﾗ 100L型		日	0.4			単　30号
普通作業員		人	3.4			
雑材料 労務費の%		式	1			
合計						
単価						円／m

２次単価表

単価使用年月	2025.08
歩掛適用年月	2025.08
労務費補正	1.000-0000　0.0

単　21号	処分費(m3)		単位	m3	単位数量	100	単価	

名称・規格	条件	単位	数量	単価	金額	摘要
処分費 Co殻(鉄筋)		m3	100			
合計						
単価						円／m3

２次単価表

単価使用年月	2025.08
歩掛適用年月	2025.08
労務費補正	1.000-0000　0.0

単　22号	敷鉄板設置･撤去	撤去	単位	m2	単位数量	100	単価	

名称・規格	条件	単位	数量	単価	金額	摘要
土木一般世話役		人	0.143			
とび工		人	0.143			
普通作業員		人	0.143			
ﾊﾞｯｸﾎｳ(ｸﾛｰﾗ型)運転		日	0.143			単　31号
諸雑費(率+まるめ)		式	1			
合計						
単価						円／m2

２次単価表

単価使用年月	2025.08
歩掛適用年月	2025.08
労務費補正	1.000-0000　0.0

単　23号	技術管理費		単位	式	単位数量	1	単価	

名称・規格	条件	単位	数量	単価	金額	摘要
技術管理費		式	1			
合計						

3次単価表

単価使用年月	2025.08
歩掛適用年月	2025.08
労務費補正	1.000-0000　0.0

単　24号	ﾓｰﾀｸﾞﾚｰﾀﾞ(排出ｶﾞｽ対策型) 3.1m	標準	単位	日	単位数量	1	単価	

名称・規格	条件	単位	数量	単価	金額	摘要
軽油		L	48			
運転手(特殊)		人	1			
ﾓｰﾀｸﾞﾚｰﾀﾞ[土工用･排出ｶﾞｽ対策型(第2次)] ﾌﾞﾚｰﾄﾞ幅3.1m	機械条件:運転時間当り損料	時間	5.1			
ﾓｰﾀｸﾞﾚｰﾀﾞ[土工用･排出ｶﾞｽ対策型(第2次)] ﾌﾞﾚｰﾄﾞ幅3.1m	機械条件:供用日当り損料	日	1.57			
合計						
単価						円／日

3次単価表

単価使用年月	2025.08
歩掛適用年月	2025.08
労務費補正	1.000-0000　0.0

単　25号	ﾀｲﾔﾛｰﾗ(排出ｶﾞｽ対策型) 8～20t	標準	単位	日	単位数量	1	単価	

名称・規格	条件	単位	数量	単価	金額	摘要
軽油		L	35			
運転手(特殊)		人	1			
ﾀｲﾔﾛｰﾗ[普通型・排出ｶﾞｽ対策型(第3次)] 運転質量8～20t	機械条件:運転時間当り損料	時間	5			
ﾀｲﾔﾛｰﾗ[普通型・排出ｶﾞｽ対策型(第3次)] 運転質量8～20t	機械条件:供用日当り損料	日	1.86			
合計						
単価						円／日

3次単価表

単価使用年月	2025.08
歩掛適用年月	2025.08
労務費補正	1.000-0000　0.0

単　26号	ﾛｰﾄﾞﾛｰﾗ(排出ｶﾞｽ対策型) ﾏｶﾀﾞﾑ 10t	標準	単位	日	単位数量	1	単価	

名称・規格	条件	単位	数量	単価	金額	摘要
軽油		L	35			
運転手(特殊)		人	1			
ﾛｰﾄﾞﾛｰﾗ[ﾏｶﾀﾞﾑ・排出ｶﾞｽ対策型(第3次)] 運転質量10t 締固め幅2.1m	機械条件:運転時間当り損料	時間	5			
ﾛｰﾄﾞﾛｰﾗ[ﾏｶﾀﾞﾑ・排出ｶﾞｽ対策型(第3次)] 運転質量10t 締固め幅2.1m	機械条件:供用日当り損料	日	1.57			
合計						
単価						円／日

3次単価表

単価使用年月	2025.08
歩掛適用年月	2025.08
労務費補正	1.000-0000　0.0

単　27号	ｺﾝｸﾘｰﾄ簡易仕上機 3.5～5.0m		単位	日	単位数量	1	単価	

名称・規格	条件	単位	数量	単価	金額	摘要
軽油		L	3			
ｺﾝｸﾘｰﾄ簡易仕上機[ｴﾝｼﾞﾝ駆動式] 舗装幅3.5～5.0m	機械条件:運転日当り損料	日	1			
ｺﾝｸﾘｰﾄ簡易仕上機[ｴﾝｼﾞﾝ駆動式] 舗装幅3.5～5.0m	機械条件:供用日当り損料	日	2			
合計						
単価						円／日

3次単価表

単価使用年月	2025.08
歩掛適用年月	2025.08
労務費補正	1.000-0000　0.0

単　28号	ｸﾚｰﾝ付ﾄﾗｯｸ 4t積 2t吊		単位	日	単位数量	1	単価	

名称・規格	条件	単位	数量	単価	金額	摘要
軽油		L	31			
運転手(特殊)		人	1			
ﾄﾗｯｸ[ｸﾚｰﾝ装置付] ﾍﾞｰｽﾄﾗｯｸ4～4.5t積 吊能力2.0t	機械条件:運転時間当り損料	時間	5.8			
ﾄﾗｯｸ[ｸﾚｰﾝ装置付] ﾍﾞｰｽﾄﾗｯｸ4～4.5t積 吊能力2.0t	機械条件:供用日当り損料	日	1.23			
合計						
単価						円／日

3次単価表

単価使用年月	2025.08
歩掛適用年月	2025.08
労務費補正	1.000-0000　0.0

単　29号	ｺﾝｸﾘｰﾄｶｯﾀ ﾌﾞﾚｰﾄﾞ径 20cm		単位	日	単位数量	1	単価	

名称・規格	条件	単位	数量	単価	金額	摘要
ｶﾞｿﾘﾝ		L	1			
特殊作業員		人	1			
ｺﾝｸﾘｰﾄｶｯﾀ[手動式･湿式] 切削深5cm級 ﾌﾞﾚｰﾄﾞ径　φ20cm	機械条件:運転日当り損料	日	1			
ｺﾝｸﾘｰﾄｶｯﾀ[手動式･湿式] 切削深5cm級 ﾌﾞﾚｰﾄﾞ径　φ20cm	機械条件:供用日当り損料	日	1.67			
合計						
単価						円／日

3次単価表

単価使用年月	2025.08
歩掛適用年月	2025.08
労務費補正	1.000-0000　0.0

単　30号	ｼﾞｮｲﾝﾄｼｰﾗ 100L型		単位	日	単位数量	1	単価	

名称・規格	条件	単位	数量	単価	金額	摘要
ｶﾞｿﾘﾝ		L	8			
ﾌﾟﾛﾊﾟﾝ		kg	20			
特殊作業員		人	1			
ｼﾞｮｲﾝﾄｼｰﾗ[可搬式] ﾀﾝｸ容量100L	機械条件:運転日当り損料	日	1			
ｼﾞｮｲﾝﾄｼｰﾗ[可搬式] ﾀﾝｸ容量100L	機械条件:供用日当り損料	日	1.63			
合計						
単価						円／日

3次単価表

単価使用年月	2025.08
歩掛適用年月	2025.08
労務費補正	1.000-0000　0.0

単　31号	ﾊﾞｯｸﾎｳ(ｸﾛｰﾗ型)運転		単位	日	単位数量	1	単価	

名称・規格	条件	単位	数量	単価	金額	摘要
運転手(特殊)		人	1			
軽油		L	119			
ﾊﾞｯｸﾎｳ(ｸﾛｰﾗ)[標準･ｸﾚｰﾝ機能付き] 山積0.8m3(平積0.6m3)2.9t吊		日	1.06			
諸雑費(まるめ)		式	1			
合計						
単価						円／日

機労材集計リスト（機械）

工事名	Ｒ７徳土　粟津港（松茂地区）　松・豊久　岸壁修繕工事（２）					
単価コード	名　称	規　格	単位	数量	金額	摘要
L001010004	ﾊﾞｯｸﾎｳ(ｸﾛｰﾗ)[標準･ｸﾚｰﾝ機能付き]	山積0.8m3(平積0.6m3)2.9t吊	日	0.723	8,025	
L001010012	ﾊﾞｯｸﾎｳ(ｸﾛｰﾗ)後方超小旋回型	山積0.45m3(平積0.35m3)	日	28.705	202,280	
L001190004	大型ﾌﾞﾚｰｶ(油圧ﾌﾞﾚｰｶ)	ﾊﾞｹｯﾄ容量0.4m3 ｱﾀｯﾁﾒﾝﾄのみ	日	12.098	123,390	
M000301005	ﾀﾞﾝﾌﾟﾄﾗｯｸ[ｵﾝﾛｰﾄﾞ･ﾃﾞｨｰｾﾞﾙ]	10t積級	供用日	19.631	409,228	
M302590000	ﾀﾞﾝﾌﾟﾄﾗｯｸ[ｵﾝﾛｰﾄﾞ･ﾃﾞｨｰｾﾞﾙ]	10t積級	供用日	19.648	409,553	
M302660000	ﾄﾗｯｸ[ｸﾚｰﾝ装置付]	ﾍﾞｰｽﾄﾗｯｸ4～4.5t積 吊能力2.0t	日	2.442	16,293	
M302660000	ﾄﾗｯｸ[ｸﾚｰﾝ装置付]	ﾍﾞｰｽﾄﾗｯｸ4～4.5t積 吊能力2.0t	時間	11.518	6,715	
M303591010	ﾓｰﾀｸﾞﾚｰﾀﾞ[土工用･排出ｶﾞｽ対策型(第2次)]	ﾌﾞﾚｰﾄﾞ幅3.1m	日	3.039	39,817	
M303591010	ﾓｰﾀｸﾞﾚｰﾀﾞ[土工用･排出ｶﾞｽ対策型(第2次)]	ﾌﾞﾚｰﾄﾞ幅3.1m	時間	9.873	13,724	
M303600010	ﾛｰﾄﾞﾛｰﾗ[ﾏｶﾀﾞﾑ･排出ｶﾞｽ対策型(第3次)]	運転質量10t 締固め幅2.1m	日	2.431	30,152	
M303600010	ﾛｰﾄﾞﾛｰﾗ[ﾏｶﾀﾞﾑ･排出ｶﾞｽ対策型(第3次)]	運転質量10t 締固め幅2.1m	時間	7.744	10,764	
M303610010	ﾀｲﾔﾛｰﾗ[普通型･排出ｶﾞｽ対策型(第3次)]	運転質量8～20t	日	5.761	66,833	
M303610010	ﾀｲﾔﾛｰﾗ[普通型･排出ｶﾞｽ対策型(第3次)]	運転質量8～20t	時間	15.488	26,484	
M303720000	ｺﾝｸﾘｰﾄ簡易仕上機[ｴﾝｼﾞﾝ駆動式]	舗装幅3.5～5.0m	日	39.039	32,871	
M303740000	ｺﾝｸﾘｰﾄｶｯﾀ[手動式･湿式]	切削深5cm級 ﾌﾞﾚｰﾄﾞ径 φ20cm	日	17.675	3,101	
M303810000	ｼﾞｮｲﾝﾄｼｰﾗ[可搬式]	ﾀﾝｸ容量100L	日	6.964	7,074	
M304070500	ﾊﾞｯｸﾎｳ(ｸﾛｰﾗ型)[標準･超低騒音･排対(3次)]	標準ﾊﾞｹｯﾄ容量 山積0.8m3/平積0.6m3	供用日	4.102	82,411	

機労材集計リスト（機械）

工事名	Ｒ７徳土　粟津港（松茂地区）　松・豊久　岸壁修繕工事（２）					
単価コード	名　称	規　格	単位	数量	金額	摘要
	合計額				1,488,715	

見積単価一覧表

工事名	R7徳土　粟津港（松茂地区）　松・豊松　岸壁修繕工事（2）			
名称	規格	単位	単価	備考
チェア及びクロスバー	D13(SD345)	kg	660	クロスバーとの溶接加工費含む
処分費	残土	m3	3,400	運搬距離　L=8.5km
処分費	コンクリート殻	m3	1,700	運搬距離　L=12.1km
土質等試験費	技術管理費積み上げ項目一覧表参照	式	360,100	

技術管理費積上げ項目一覧表

工事名	R7徳土　粟津港（松茂地区）　松・豊久　岸壁修繕工事（2）				
積上げ項目	試験費				
番号	項目	規格仕様	単位	数量	備考
1	前処理費	溶出試験	検体	1	
2	アルキル水銀化合物	溶出試験	検体	1	
3	水銀又はその化合物	溶出試験	検体	1	
4	カドミウム又はその化合物	溶出試験	検体	1	
5	鉛又はその化合物	溶出試験	検体	1	
6	有機りん化合物	溶出試験	検体	1	
7	六価クロム化合物	溶出試験	検体	1	
8	ヒ素又はその化合物	溶出試験	検体	1	
9	シアン化合物	溶出試験	検体	1	
10	PCB	溶出試験	検体	1	
11	銅又はその化合物	溶出試験	検体	1	
12	亜鉛又はその化合物	溶出試験	検体	1	
13	ふつ化物	溶出試験	検体	1	
14	ベリリウム又はその化合物	溶出試験	検体	1	
15	クロム又はその化合物	溶出試験	検体	1	
16	ニッケル又はその化合物	溶出試験	検体	1	
17	バナジウム又はその化合物	溶出試験	検体	1	
18	有機塩素化合物	含有量試験	検体	1	
19	チウラム	溶出試験	検体	1	
20	シマジン	溶出試験	検体	1	
21	チオベンカルブ	溶出試験	検体	1	
22	セレン又はその化合物	溶出試験	検体	1	
23	1．4－ジオキサン	溶出試験	検体	1	
24	ほう素	溶出試験	検体	1	
25	ダイオキシン類	溶出試験	検体	1	
26	ジクロロメタン	溶出試験	検体	1	
27	四塩化炭素	溶出試験	検体	1	
28	1，2－ジクロロエタン	溶出試験	検体	1	
29	1，1－ジクロロエチレン	溶出試験	検体	1	
30	シス－1，2－ジクロロエチレン	溶出試験	検体	1	
31	1，1，1－トリクロロエタン	溶出試験	検体	1	
32	1，1，2－トリクロロエタン	溶出試験	検体	1	
33	トリクロロエチレン	溶出試験	検体	1	
34	テトラクロロエチレン	溶出試験	検体	1	
35	1，3－ジクロロプロペン	溶出試験	検体	1	
36	ベンゼン	溶出試験	検体	1	
37	クロロエチレン	溶出試験	検体	1	

数　量　総　括　表

工事区分 (レベル1)	工　種 (レベル2)	種　別 (レベル3)	細　別 (レベル4)	規　格 (レベル5)	単位	数　量	摘　　要
岸壁							
	土工						
		土工					
			土砂等運搬		m^3	582	
		作業土工（床掘工）					
			床掘		m^3	582	
			基面整正		m^2	1941	
	舗装工						
		コンクリート舗装工					
			上層路盤	t=20cm	m^2	1936	RM-30
			コンクリート	曲げ4.5-2.5-40、高炉	m^3	586	t=30cm
					m^2	1952	エプロン舗装面積
			一般型枠		m^2	81	
			鉄網面積	SD345	m^2	1792	D6×150×150
			目地	瀝青繊維質、t=10mm	m^2	29	

数　量　総　括　表

工事区分 (レベル1)	工　種 (レベル2)	種　別 (レベル3)	細　別 (レベル4)	規　格 (レベル5)	単位	数　量	摘　　要
			横収縮目地				「施工幅4.85m」+「施工幅4.80m」
				目地充填材	kg	196	
				ダウエルバー、SS400	本	998	(φ32×L600)
				チェアー、D13	kg	994	
				クロスバー、D13	kg	3116	
			縦施工目地				「施工幅5.0m」
				目地充填材	kg	135	
				タイバー、SD295A	本	648	(D32×L1000)
				チェアー、D13	kg	321	
				クロスバー、D13	kg	1075	
			縁部補強筋	D13、SD345	kg	810	
	構造物撤去工						
		撤去工					
			コンクリート	t=20cm	m^3	389	既設エプロン舗装取壊し
			殻運搬	鉄筋構造物	m^3	389	
			殻処理	鉄筋構造物	m^3	389	
			敷鉄板撤去		m^2	477	

土工

種　　別	細　　別	記号	計　　算　　式	単位	小　　計	合　　計
土工						
土砂等運搬	t=30cm		14.38×135.0×0.3	m^3		582.4

作業土工

種　　別	細　　別	記号	計　　算　　式	単位	小　　計	合　　計
作業土工（床掘工）						
床掘	t=30cm		14.38×135.0×0.3	m^3		582.4
基面整正			14.38×135.0	m^2		1941.3
			※土工図参照			

舗装工集計表

種　　別	細　　別	記号	計　　算　　式	単位	小　　計	合　　計
コンクリート舗装工			舗装工計算書より			
上層路盤	RM-30、t=20cm		1936.0	m^2		1936.0
路盤紙			1936.0	m^2		1936.0
コンクリート舗装	t=30cm					
	舗装面積		1952.2	m^2		1952.2
	コンクリート		585.7	m^3		585.7
	曲げ4.5-2.5-40、高炉					
	一般型枠		81.0	m^2		81.0
	鉄網面積	SD345	1792	m^2		1792.0
	D6×150×150					
目地			エプロン舗装構造図（2/2）　目地より			
	瀝青繊維質	t=10mm	0.215×135.0	m^2		29.0
横収縮目地						
	施工幅4.85m		4.85×27×2箇所	m		261.9
	施工幅4.80m		4.8×27箇所	m		129.6
			※エプロン舗装全体図（横収縮目地）より（単位数量計算書の後ろに添付）			
施工幅4.85m	目地充填材		50 × 261.9 / 100	kg		131.0
	ダウエルバー	SS400	247 × 261.9 / 100	本		647.0
	チェアー	D13	246 × 261.9 / 100	kg		644.3
	クロスバー	D13	796 × 261.9 / 100	kg		2084.7
			※上記の数量は、100m当りの数量（単位数量計算書）からの割戻し			

舗装工集計表

種　　別	細　　別	記号	計　　算　　式	単位	小　　計	合　　計
施工幅4.80m	目地充填材		50 × 129.6 / 100	kg		64.8
	ダウエルバー	SS400	271 × 129.6 / 100	本		351.0
	チェアー	D13	270 × 129.6 / 100	kg		349.9
	クロスバー	D13	796 × 129.6 / 100	kg		1031.6
			※上記の数量は、100m当りの数量（単位数量計算書）からの割戻し			
縦施工目地						
	施工幅5.00m		5.0×27×2箇所	m		270.0
			※エプロン舗装全体図（縦施工目地）より（単位数量計算書の後ろに添付）			
施工幅5.00m	目地充填材		50 × 270 / 100	kg		135.0
	タイバー		240 × 270 / 100	本		648.0
	チェアー	D13	119 × 270 / 100	kg		321.3
	クロスバー	D13	398 × 270 / 100	kg		1074.6
			※上記の数量は、100m当りの数量（単位数量計算書）からの割戻し			
縁部補強筋	D13、SD345		3×135.0m×2箇所	kg		810.0
			※0.995：D13の単位重量			
			※エプロン舗装構造図参照			

舗装工計算書

種　　別	細　　別	記号	計　　算　　式	単位	小　　計	合　　計
上層路盤	RM-30、t=20cm		14.38×135.0-5.3	m^2		1936.0
路盤紙			14.38×135.0-5.3	m^2		1936.0
			※エプロン舗装構造図より			

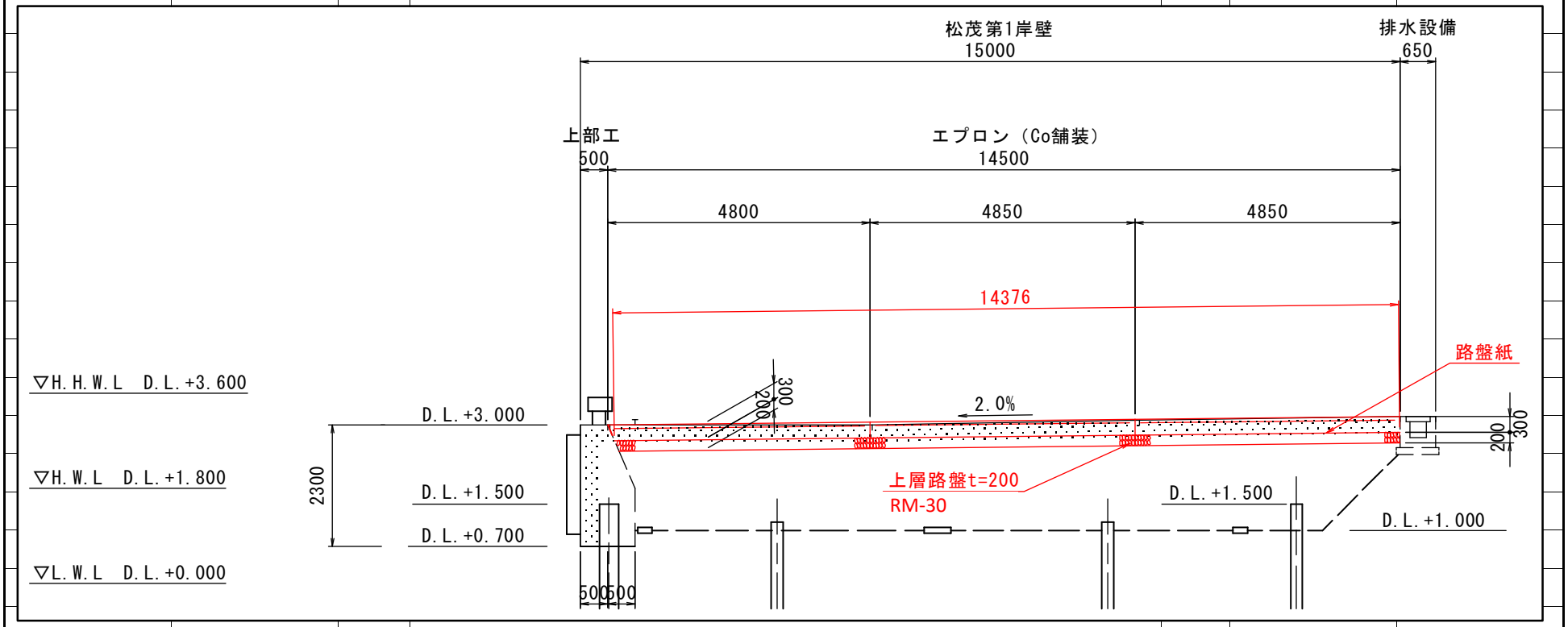

舗装工計算書

種　　別	細　　別	記号	計　　算　　式	単位	小　　計	合　　計
コンクリート舗装	t=30cm					
舗装面積			14.5×135.0	m^2	1957.5	
			※平面図及び下記詳細図より			
係船柱基礎部控除			1.5×0.5×7	m^2	5.3	
			・係船柱：N=7基			
			1957.5 － 5.3	m^2		1952.2
コンクリート	曲げ4.5-2.5-40、高炉		1952.2×0.3	m^3		585.7

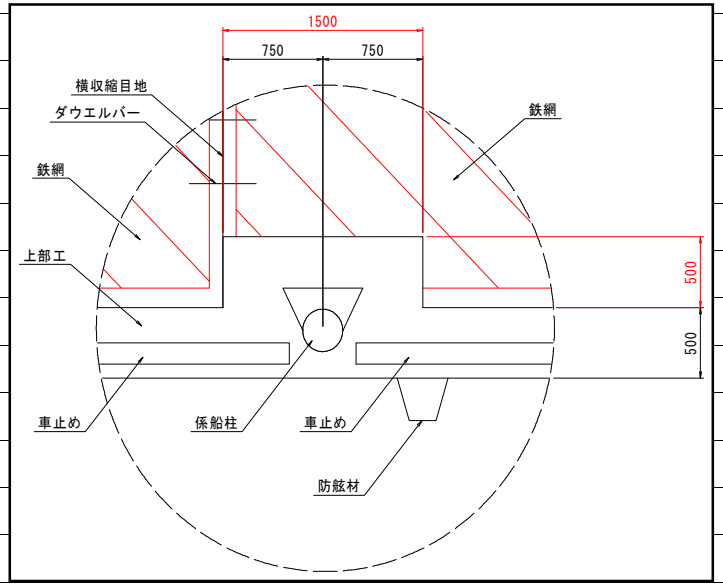

係船柱部の詳細図

舗装工計算書

種　　別	細　　別	記号	計　　算　　式	単位	小　　計	合　　計
一般型枠			135.0×0.3×2	m^2		81.0
鉄網面積	SD345	①	22.3×27列×2行	m^2	1204.2	
D6×150×150		②	21.9×（27列×1行-7箇所）	m^2	438.0	
		③	21.4×7箇所	m^2	149.8	
			合計	m^2		1792.0
		凡例	①：施工幅4.85mの箇所の鉄網面積A=22.3m^2（4.80×4.65）			
			②：施工幅4.80mの箇所の鉄網面積A=21.9m^2（4.80×4.562）			
			③：施工幅4.80mの箇所の鉄網面積（係船柱部）A=21.2m^2			
			（21.9-1.50×0.50）			
			※平面図及びエプロン舗装構造図より			

単　位　数　量　計　算　書

工　　種	横収縮目地（施工幅：4.85m）
種　　別	

横収縮目地

S=1:10

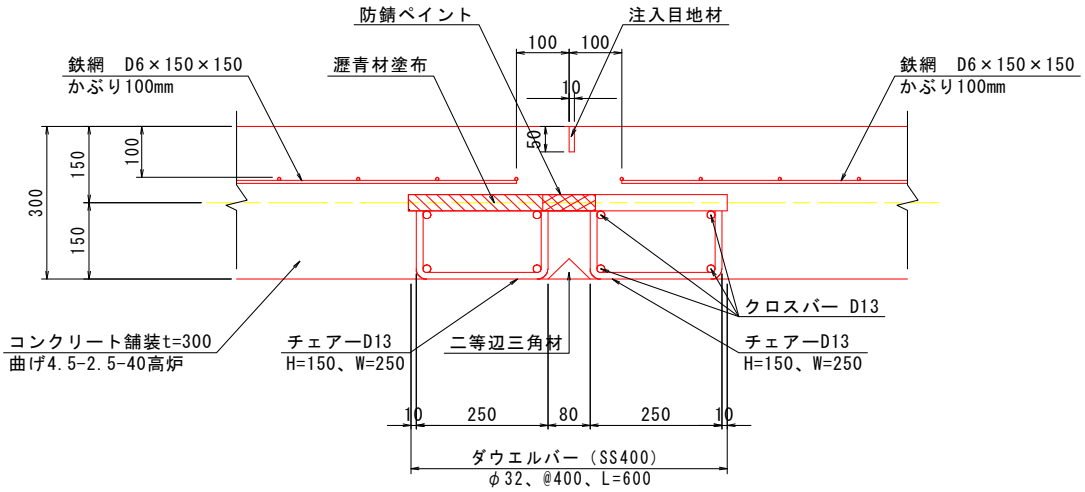

施工本数の算定式（目地100m当り）

$$N = \frac{100m}{[施工幅]} \times \left(\frac{[施工幅] - 2 \times A}{[バー間隔]} + 1 \right)$$

〔 〕は小数1位切上げ、全体は小数1位四捨五入

・施工幅　　：　4.85m
・バー間隔　：　0.40m

※施工幅は1スパン目地幅を示す

「港湾土木請負工事積算基準」参照　　100　m　　当たり

細別・規格	記号	計　　算　　式	単位	合　　計
目地充填材		0.01×0.05×100×1000　kg/m³	kg	50
		※充填材の比重は港湾土木請負工事積算基準に準じて1.0以上とする。		
ダウエルバー	φ32×600	100 / 4.85×{（4.85－（0.20+0.25））/0.4+1}		
SS400	400mm間隔	100 / 4.85 × 12 本	本	247
		※算式は、上記図中の式を参照とする。		
		※算式中の「0.20+0.25」は、次頁参照		
チェアー	D13	（0.2＋0.15×2）×2組×0.995×247	kg	246
クロスバー	D13	100m×0.995×4本×2箇所	kg	796
		※0.995：D13の単位重量		

単　位　数　量　計　算　書

工　　種	横収縮目地（施工幅：4.8m）
種　　別	

横収縮目地

S=1:10

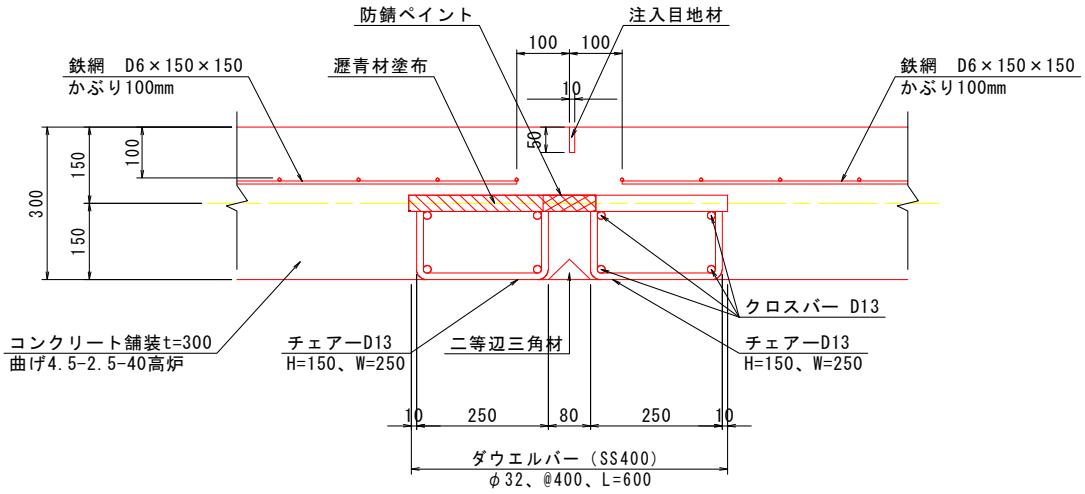

施工本数の算定式（目地100m当り）

$$N = \frac{100m}{[施工幅]} \times \left(\frac{[施工幅] - 2 \times A}{[バー間隔]} + 1 \right)$$

〔 〕は小数1位切上げ、全体は小数1位四捨五入

・施工幅　　：　4.80m
・バー間隔　：　0.40m
※施工幅は1スパン目地幅を示す

「港湾土木請負工事積算基準」参照　　100　m　　当たり

細別・規格	記号	計　　算　　式	単位	合　　計
目地充填材		0.01×0.05×100×1000　kg/m³	kg	50
		※充填材の比重は港湾土木請負工事積算基準に準じて1.0以上とする。		
ダウエルバー	φ32×600	100/4.8×（4.8/0.4+1）		
SS400	400mm間隔	100/4.8×13本	本	271
		※算式は、上記図中の式を参照とする。		
チェアー	D13	（0.2＋0.15×2）×2組×0.995×271	kg	270
クロスバー	D13	100m×0.995×4本×2箇所	kg	796
		※0.995：D13の単位重量		

横収縮目地

施工幅 4.85m

バー間隔 0.40m

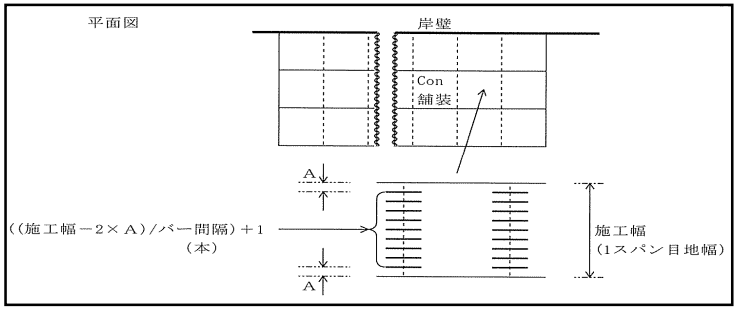

施工本数の算定式（目地100m当り）

$$N = \frac{100\text{m}}{[\text{施工幅}]} \times \left(\frac{[\text{施工幅}] - 2 \times A}{[\text{バー間隔}]} + 1 \right)$$

〔 〕は小数1位切上げ、全体は小数1位四捨五入

「港湾土木請負工事積算基準」参照

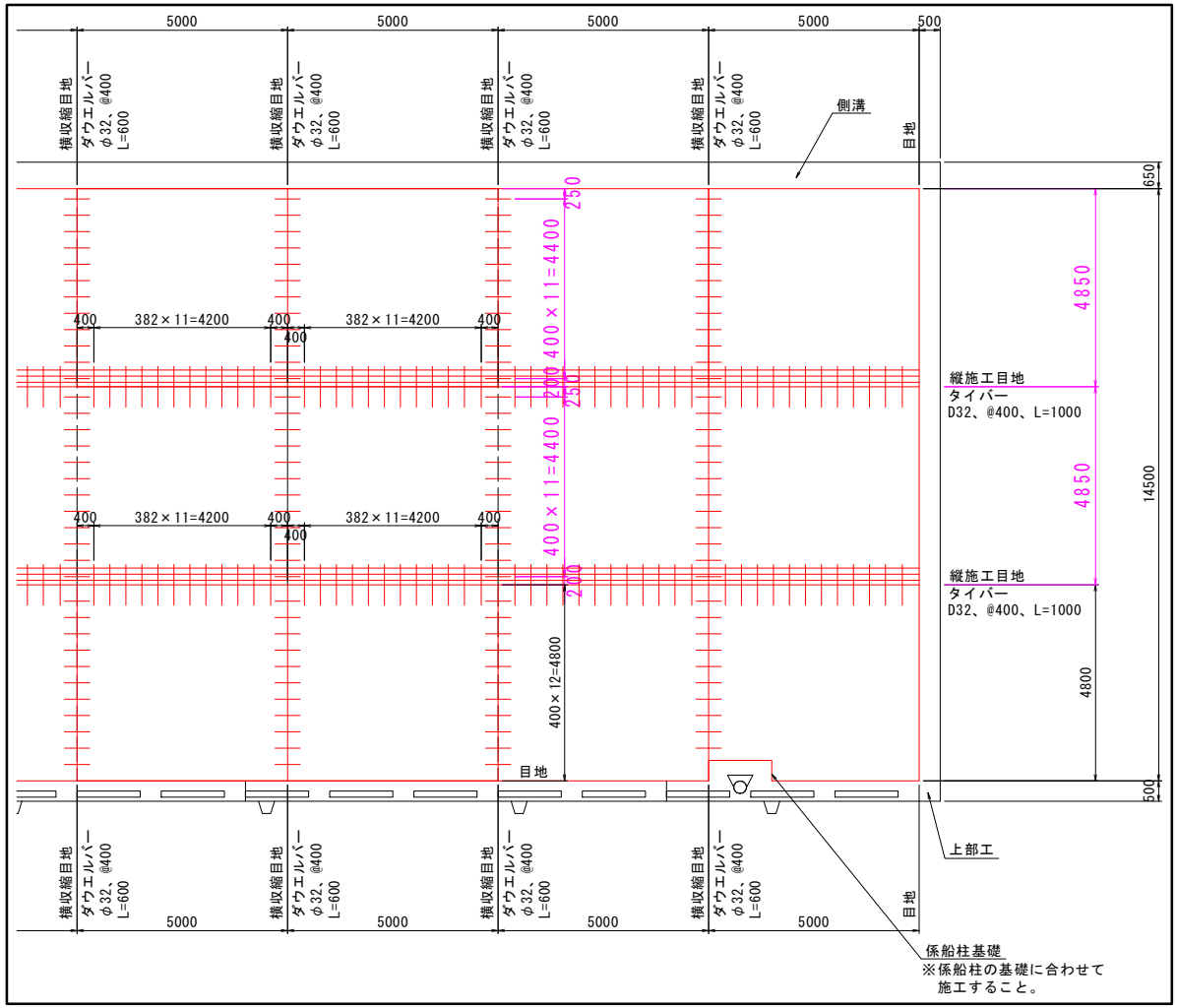

横収縮目地

施工幅 4.80m

バー間隔 0.40m

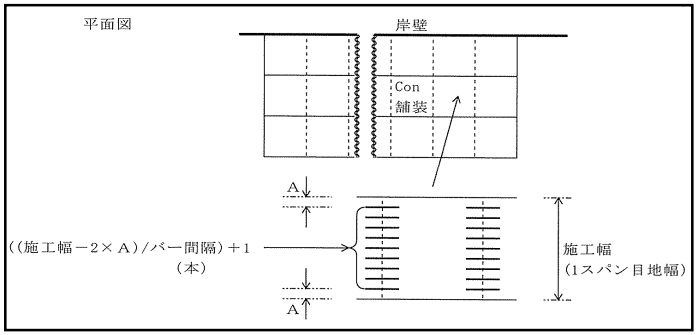

施工本数の算定式（目地100m当り）

$$N = \frac{100\text{m}}{[\text{施工幅}]} \times \left(\frac{[\text{施工幅}] - 2 \times A}{[\text{バー間隔}]} + 1 \right)$$

〔 〕は小数1位切上げ、全体は小数1位四捨五入

「港湾土木請負工事積算基準」参照

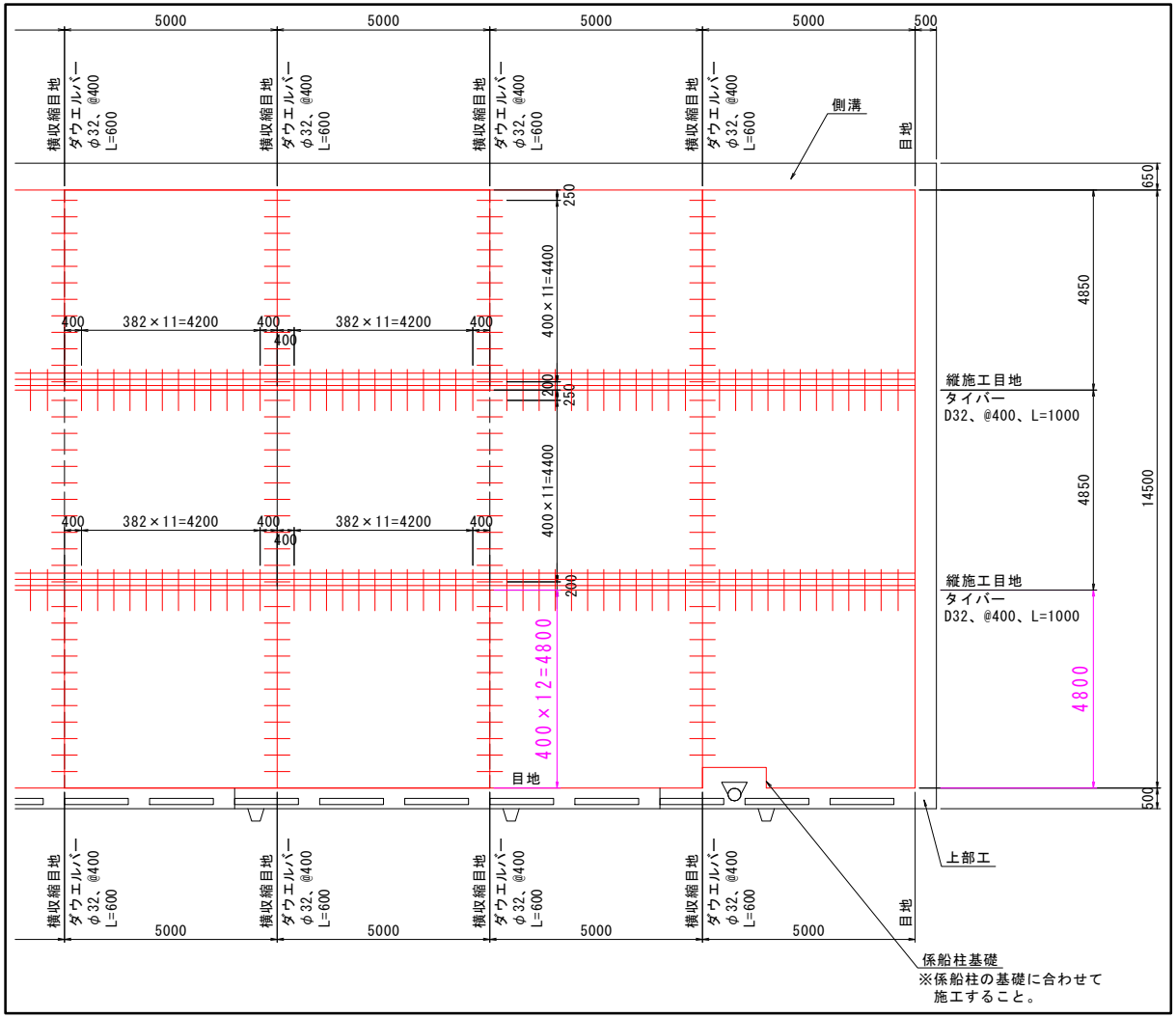

エプロン舗装全体図（横収縮目地）

横収縮目地
施工幅　　4.85 m
箇所数　　54 箇所　　（＝27×2）

全体図
S=1:300

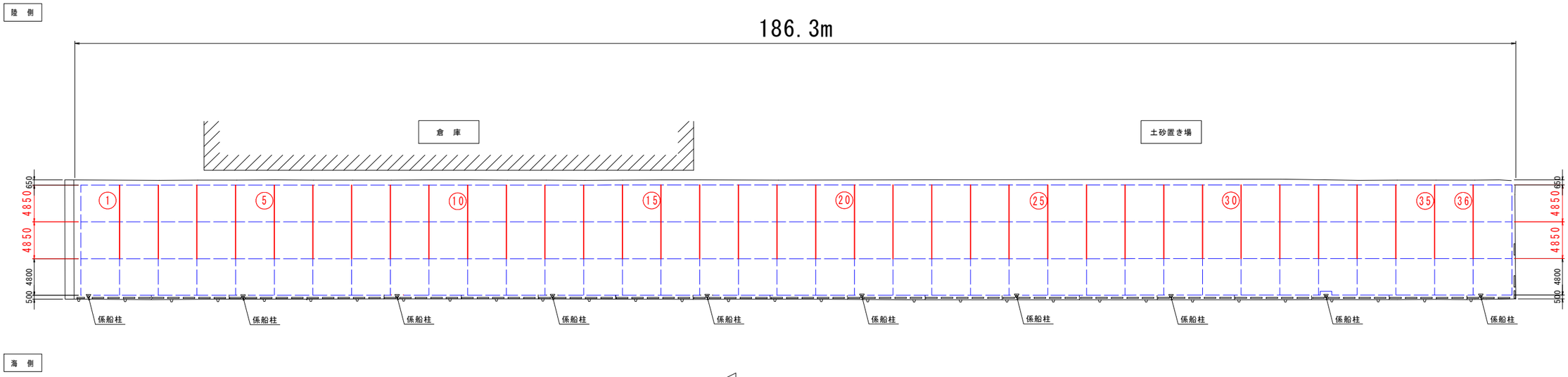

横収縮目地
施工幅　　4.8 m
箇所数　　27 箇所

全体図
S=1:300

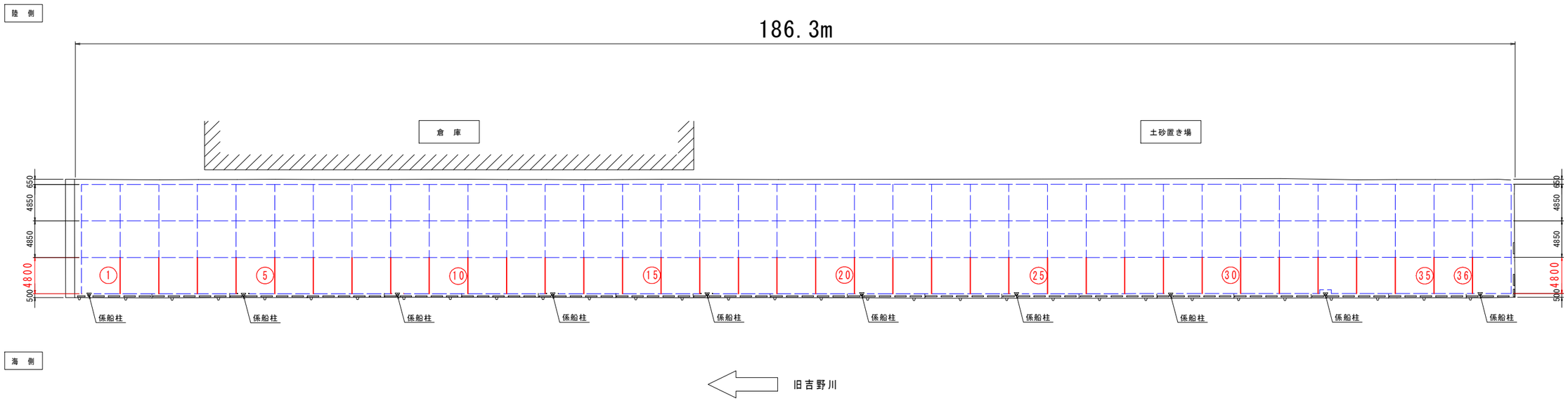

単　位　数　量　計　算　書

工　　種	縦施工目地（施工幅：5.0m）
種　　別	

縦施工目地

S=1:10

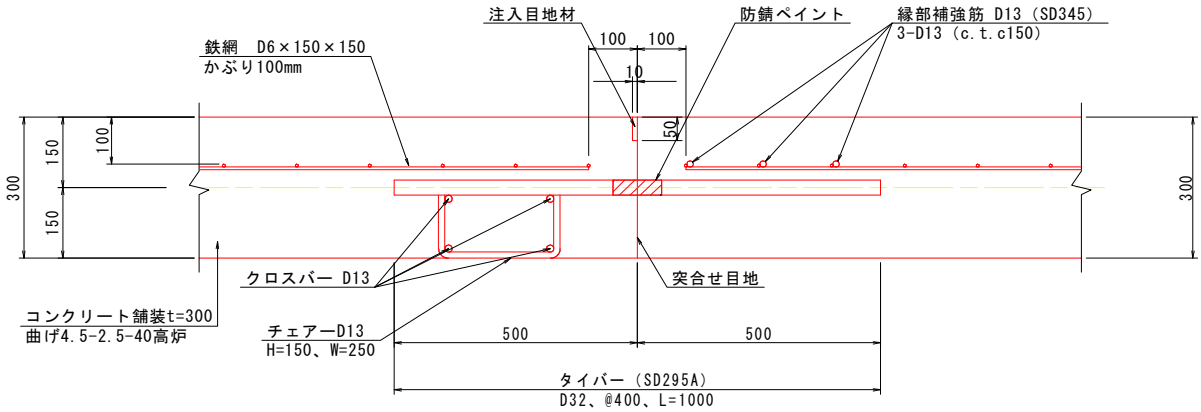

施工本数の算定式（目地100m当り）

$$N = \frac{100m}{[施工幅]} \times \left(\frac{[施工幅] - 2 \times A}{[バー間隔]} + 1 \right)$$

〔 〕は小数1位切上げ、全体は小数1位四捨五入

・施工幅　：　5.00m
・バー間隔　：　0.40m
※施工幅は1スパン目地幅を示す

「港湾土木請負工事積算基準」参照　　100　m　当たり

細別・規格	記号	計　算　式	単位	合　計
目地充填材		0.01×0.05×100×1000　kg/m³	kg	50
		※充填材の比重は港湾土木請負工事積算基準に準じて1.0以上とする。		
タイバー	D32×1000	100 / 5×{（5－(2×0.40)）/0.4+1}		
SD295A	400mm間隔	100 / 5 × 12 本	本	240
チェアー	D13	（0.2＋0.15×2）×0.995×240	kg	119
クロスバー	D13	100m×0.995×4本	kg	398
		※0.995：D13の単位重量		
		※算式は、上記図中の式を参照とする。		
		※算式中の「2×0.40」は、次頁参照		
		※縁部補強筋は、舗装工集計表で計上		

縦施工目地

施工幅 5.00m

バー間隔 0.40m

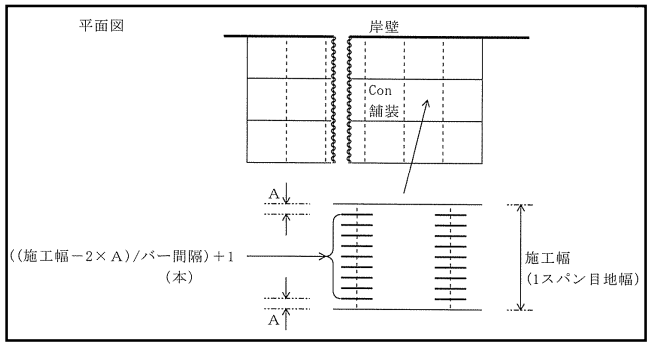

施工本数の算定式（目地100m当り）

$$N = \frac{100\text{m}}{[\text{施工幅}]} \times \left(\frac{[\text{施工幅}] - 2 \times A}{[\text{バー間隔}]} + 1 \right)$$

〔 〕は小数1位切上げ、全体は小数1位四捨五入

「港湾土木請負工事積算基準」参照

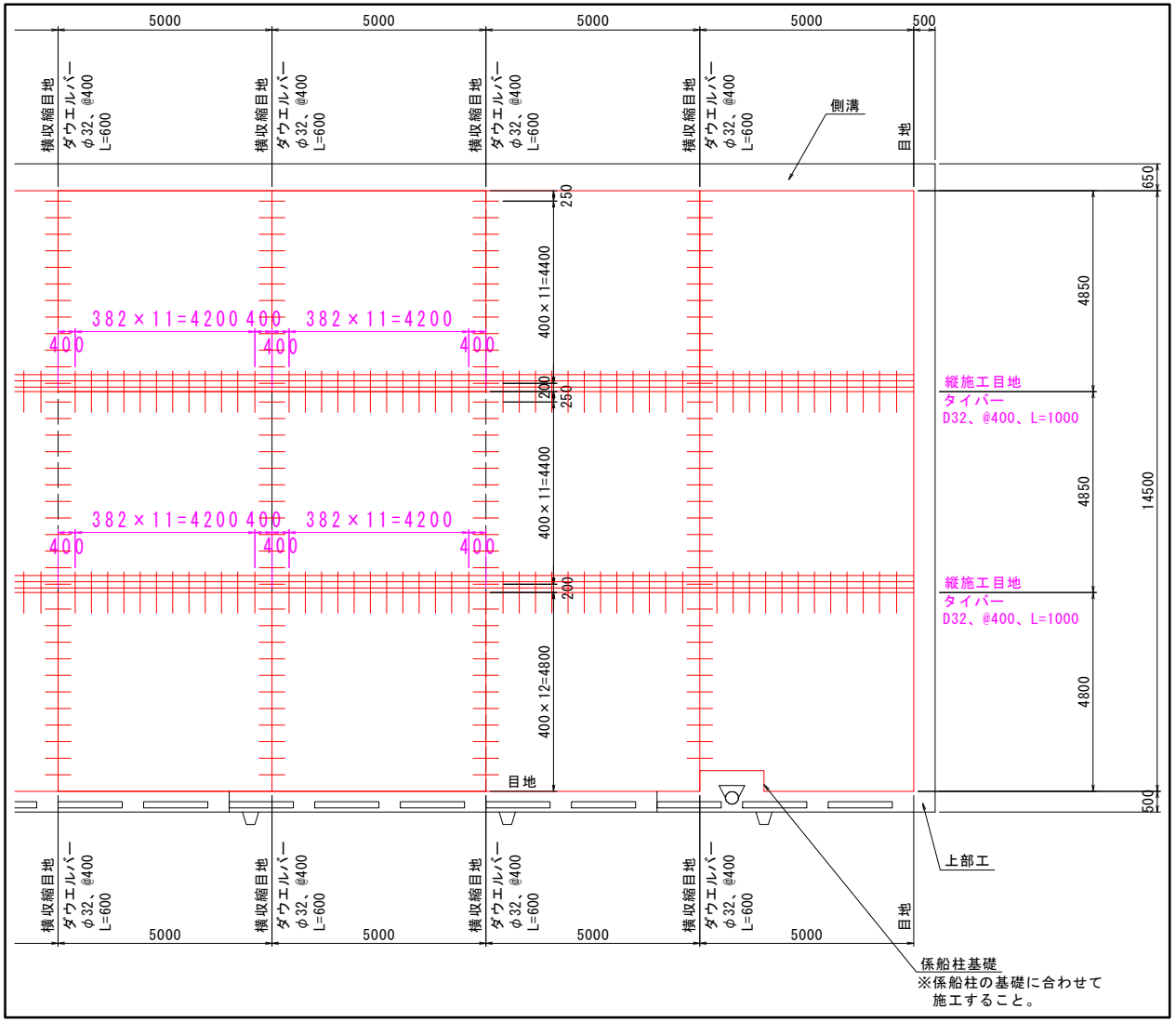

エプロン舗装全体図（縦施工目地）

縦施工目地
施工幅　　5.0 m
箇所数　　54 箇所　　（＝27×2）

全体図
S=1:300

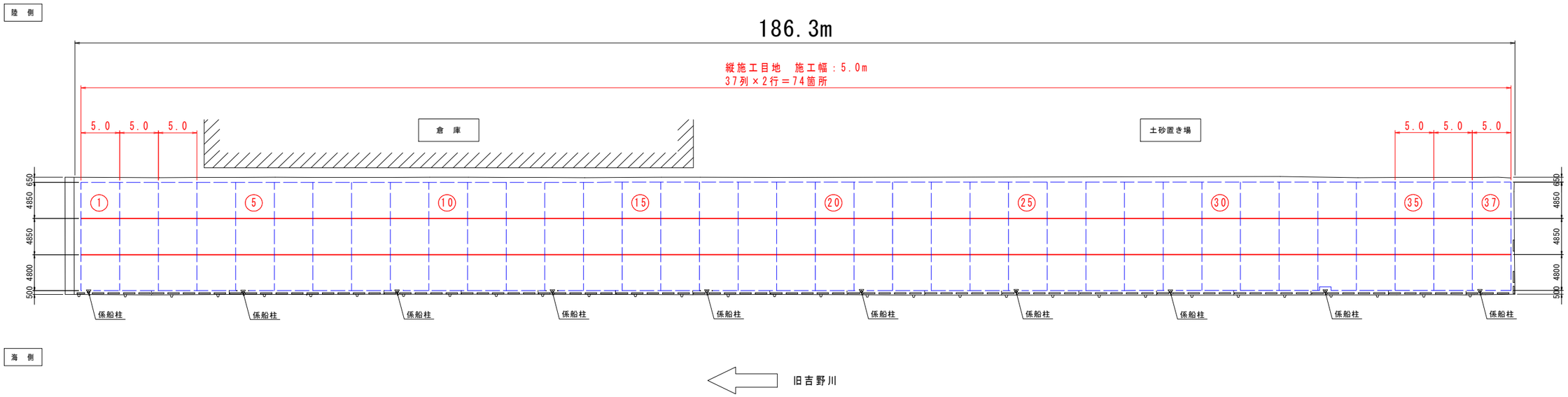

構造物撤去工

細　　別	規　　格	記号	計　　算　　式	単位	小　　計	合　　計
エプロン舗装取壊し						
鉄筋コンクリート	t=200		1/2×（14.5+14.42）×0.2×135.0-（1.5×0.5×0.2）×7	m^3		389.4
			※1.5×0.5×0.2：係船柱基礎部、係船柱：N=7基			
			※土工図参照及びエプロン舗装構造図			
殻運搬	鉄筋構造物		389.4	m^3		389.4
殻処理	鉄筋構造物		389.4	m^3		389.4
敷鉄板撤去			13×36.7	m^2		477.1